Монтажная схема управления *«Смесителем»* асфальто-бетонного завода *г.Нежин* с использованием контроллера *“Unitronics” M90-19-B1A*

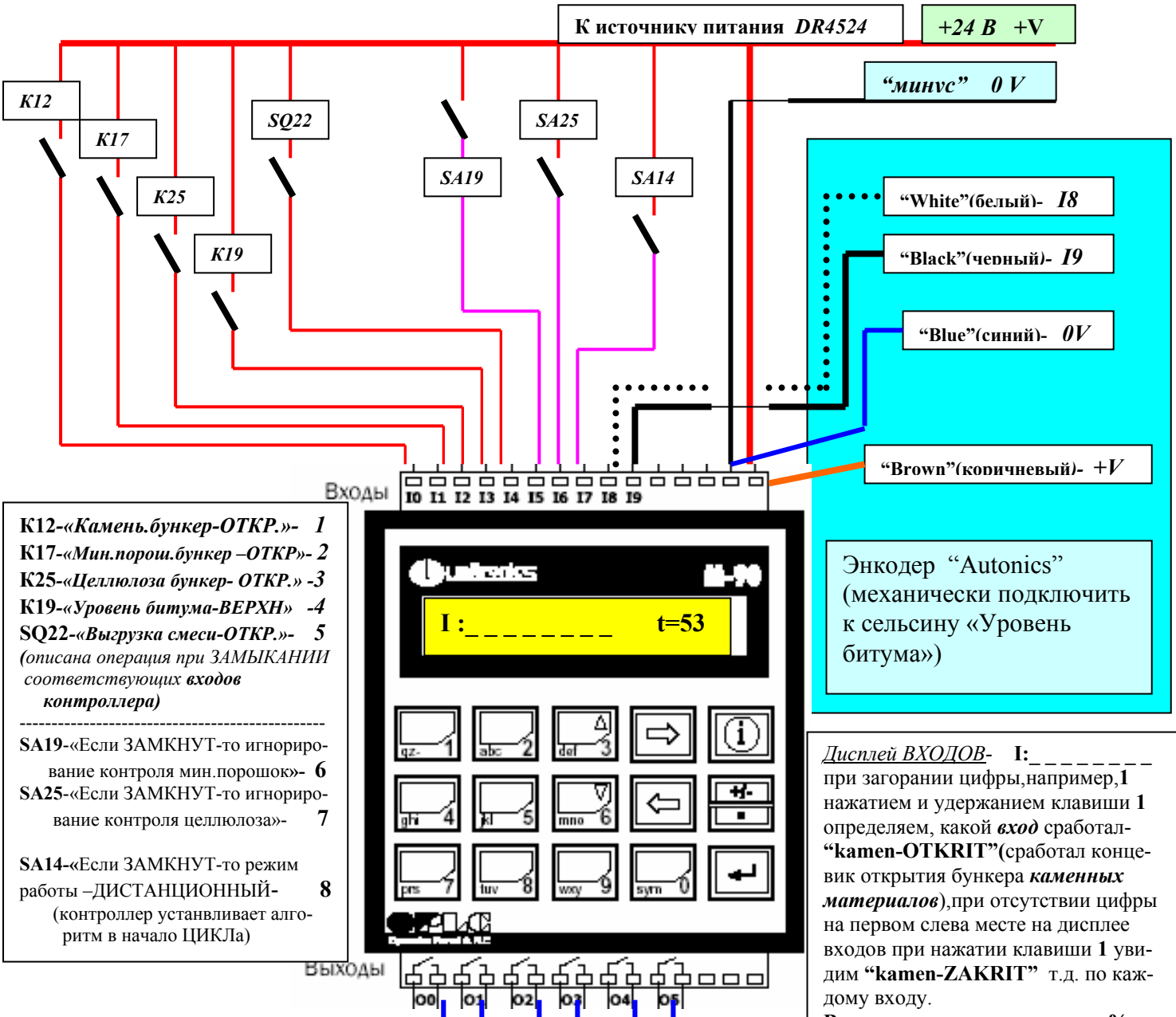

К12-*«Камень.бункер-ОТКР.»*- 1
К17-*«Мин.порош.бункер –ОТКР»*- 2
К25-*«Целлюлоза бункер- ОТКР.»* -3
К19-*«Уровень битума-ВЕРХН»* -4
SQ22-*«Выгрузка смеси-ОТКР.»*- 5
*(описана операция при ЗАМЫКАНИИ соответствующих **входов контроллера**)*

SA19-«Если ЗАМКНУТ-то игнорирование контроля мин.порошок»- **6**
SA25-«Если ЗАМКНУТ-то игнорирование контроля целлюлоза»- **7**

SA14-«Если ЗАМКНУТ-то режим работы –ДИСТАНЦИОННЫЙ- **8**
(контроллер устанвливает алгоритм в начало ЦИКЛа)

Дисплей ВХОДОВ- **I:**_ _ _ _ _ _ _ _ при загорании цифры,например,**1** нажатием и удержанием клавиши **1** определяем, какой ***вход*** сработал- **“kamen-OTKRIT”**(сработал концевик открытия бункера ***каменных материалов***),при отсутствии цифры на первом слева месте на дисплее входов при нажатии клавиши **1** увидим **“kamen-ZAKRIT”** т.д. по каждому входу.
Время на дисплее показано в **%.**
Номера по каждому входу см. ***в табл. слева*** от контроллера.

Дисплей ВЫХОДОВ- **O:**_ _ _ _ _ _ При замыкании выходного реле на дисплее загорается в соответствующем месте цифра данного канала(см. диаграмму ниже контроллера).

O0*- Открытие** бункера ***каменных материалов **–КТ1** ***(КТ11-1)*** (1)

O1* - Работа** шнека выгрузки ***минерального порошка- **КТ3** ***(КТ11-3)*** (2)

O2*- Работа** шнека ***целлюлозы- **КТ25** ***(КТ11-25)*** (3)

O3*- Работа** насоса слива ***битума- **КТ-5** ***(КТ11-5)*** (4)

O4*- Открытие** затвора ***смесителя- **КТ7** ***(КТ11-7)*** (5)

O5*- Звонок *на выезд автотраспорта **–КТ10** ***(КТ11-10)*** (6)

Примечание: вручную на контроллере выставляется диапазон срабатывания выходных реле ,н-р,
КТ1 а: 2 в: 13
где а:--начало в:--конец ,
контроль срабатывания концевиков автоматически выставляется программно путем операций «+» или «-« согласно технологической циклограммы.